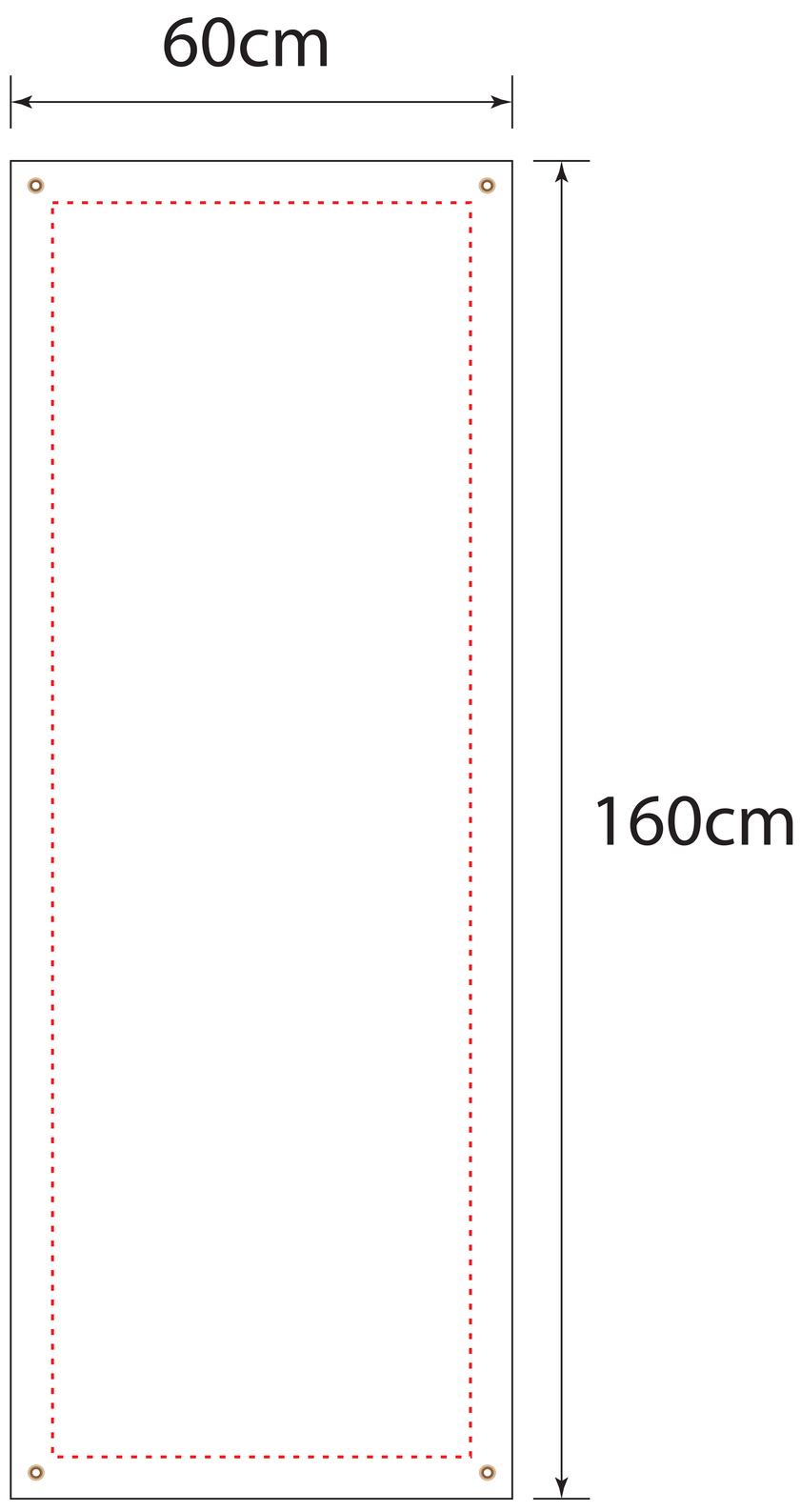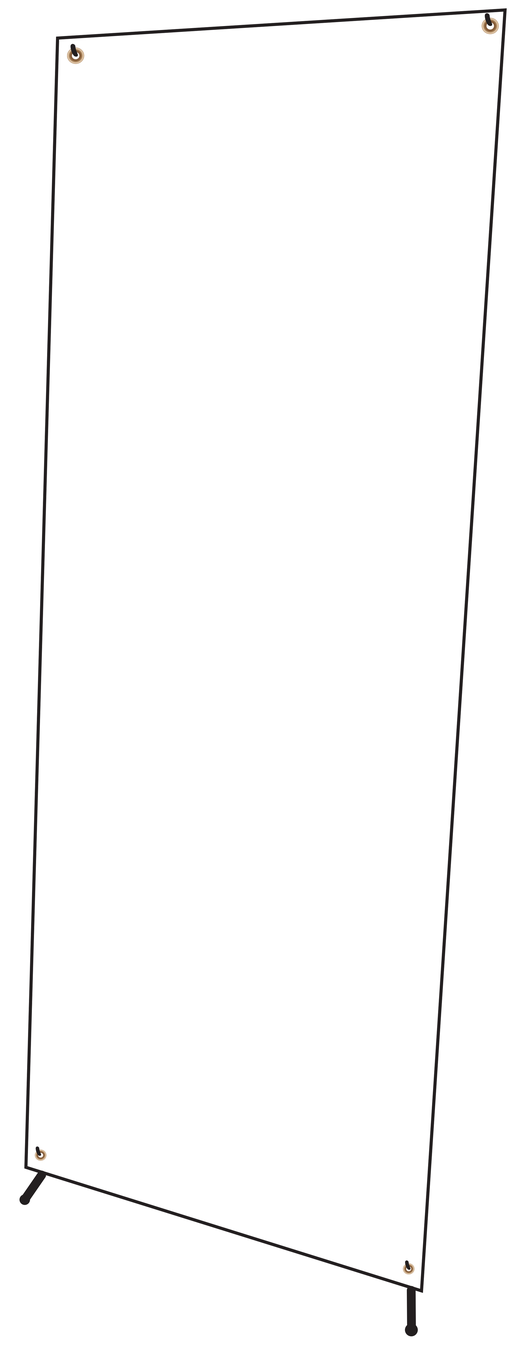
60cm
160cm