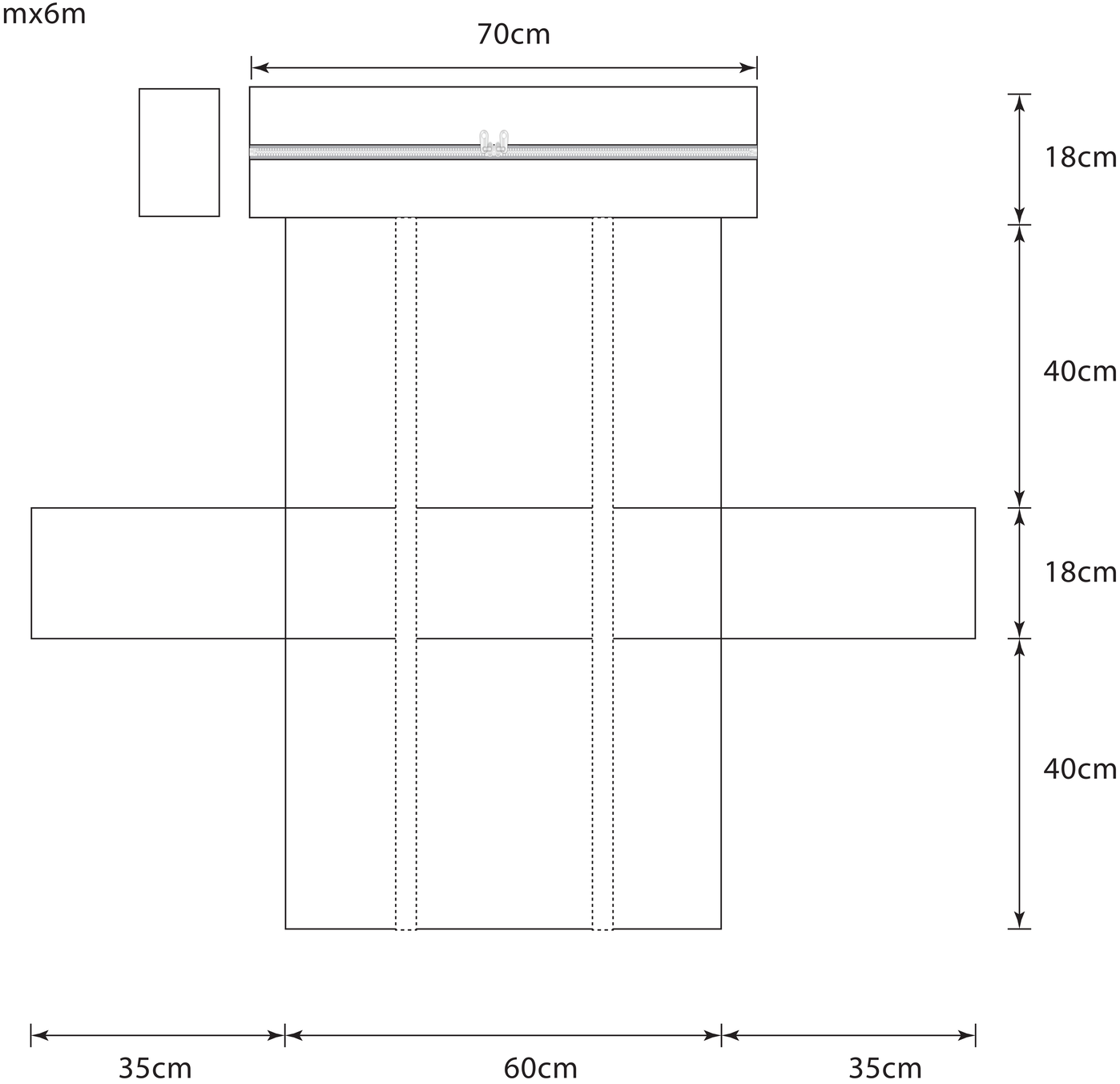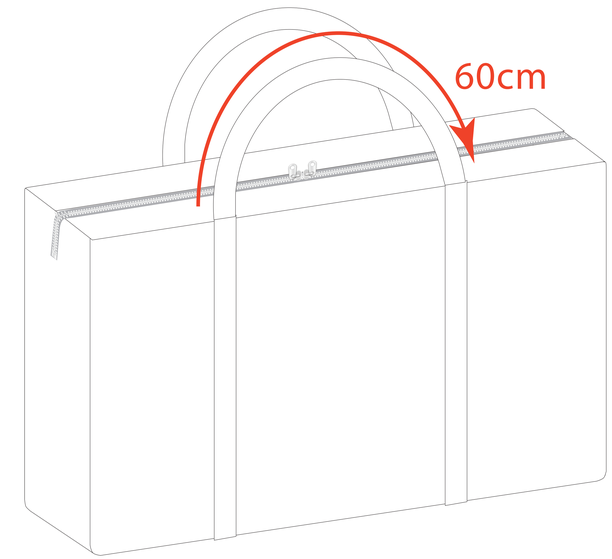3mx6m