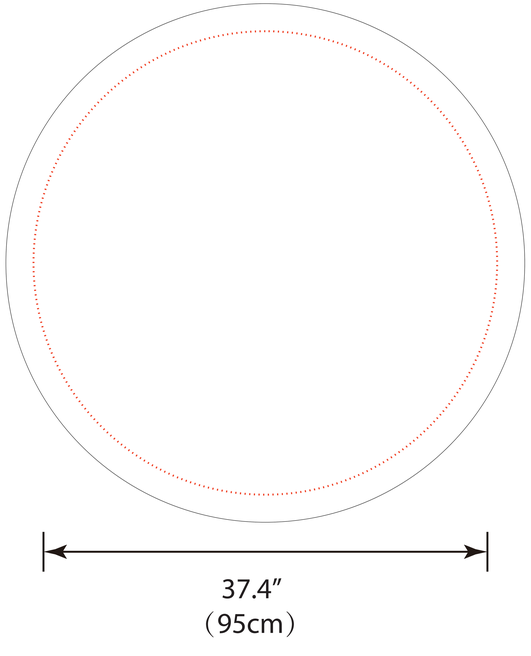
37.4″
（95cm）

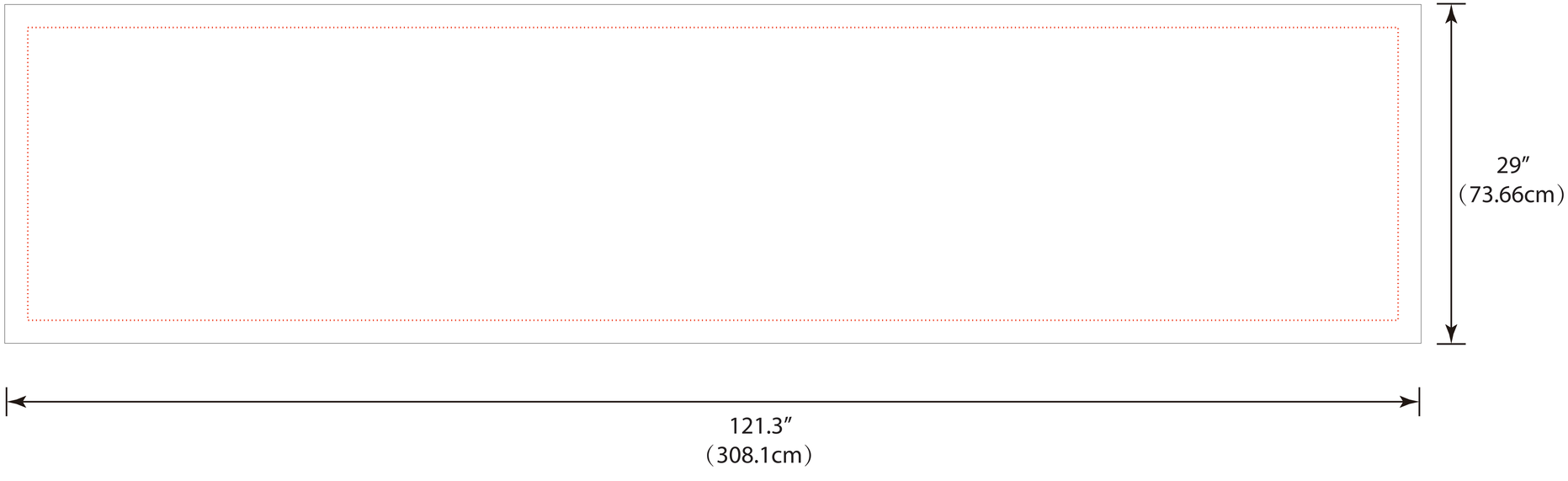
29″
（73.66cm）
121.3″
（308.1cm）