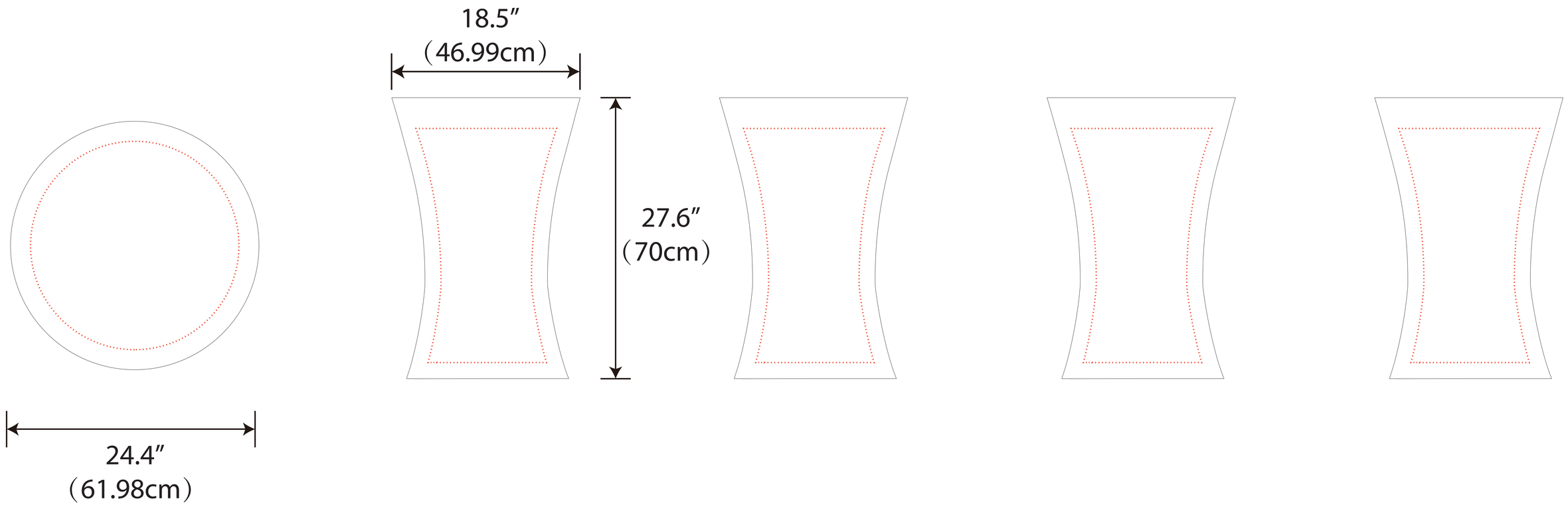
18.5″
（46.99cm）
27.6″
（70cm）
24.4″
（61.98cm）